BTAB28-01

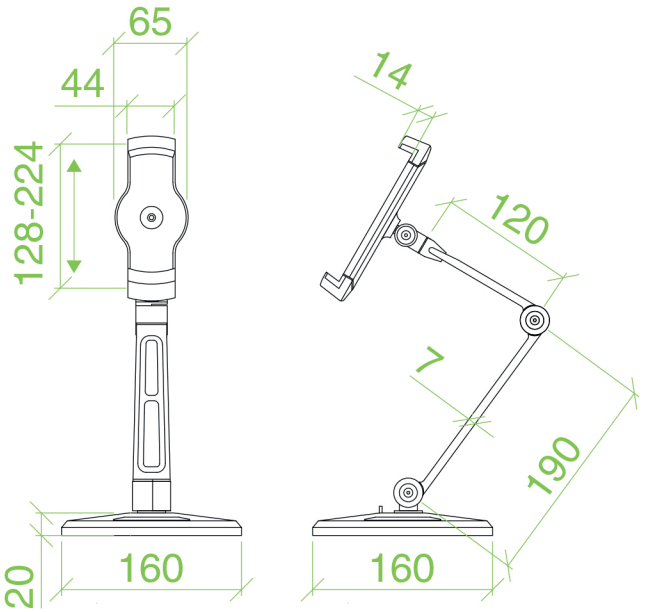
65
44
128-224
20
160

14
120
7
190
160

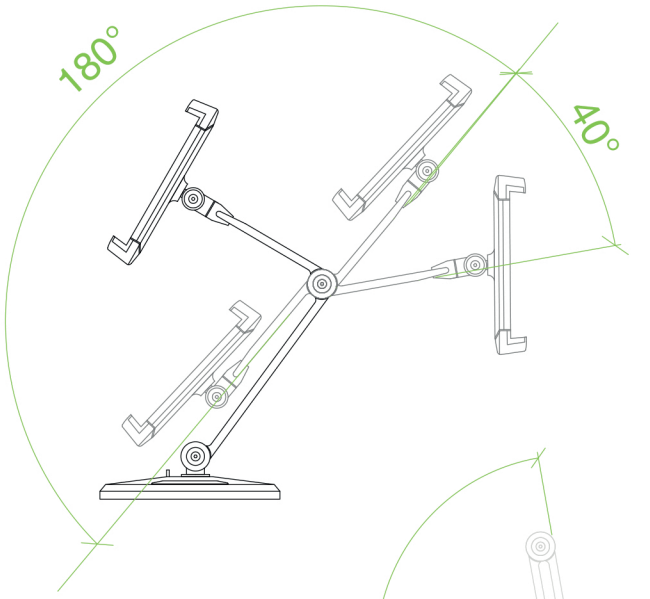
180°
40°

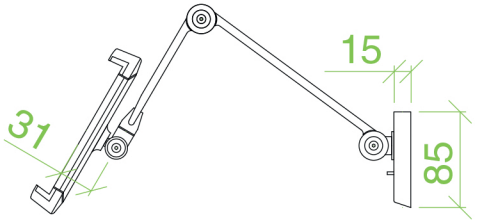
15
31
85

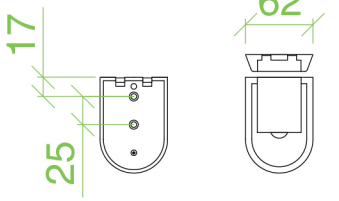
17
25
62

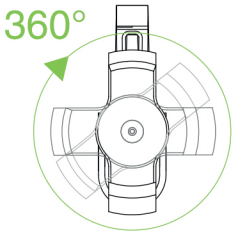
360°

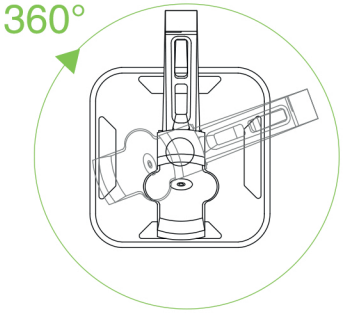
360°

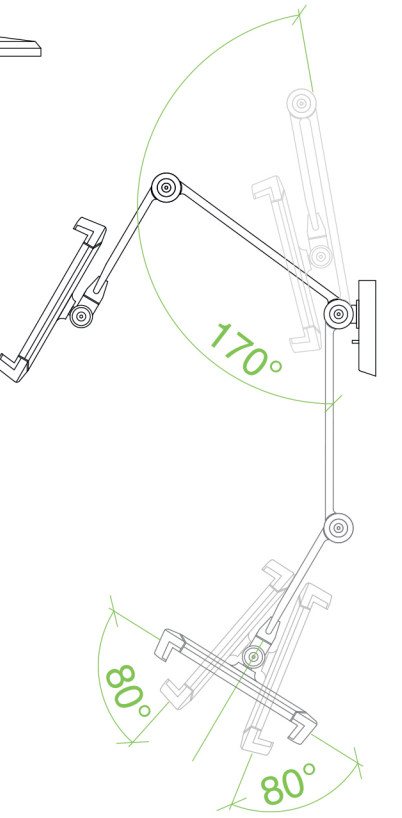
170°
80°
80°